广东省施工图数字化审查专用
出图　设计单位：中国市政工程中南设计研究总院有限公司
2024年03月16日确认图纸
审图　机构名称：深圳市精鼎建筑工程咨询有限公司
机构类别：一类　认定书编号：19014
业务范围：一类 房屋建筑（含超限高层）工程;一类 市政基础设施（给水、排水、道路、桥梁、隧道、公共交通、轨道交通、风景园林）工程
有效期至：2026年09月19日
2024年03月26日完成审查

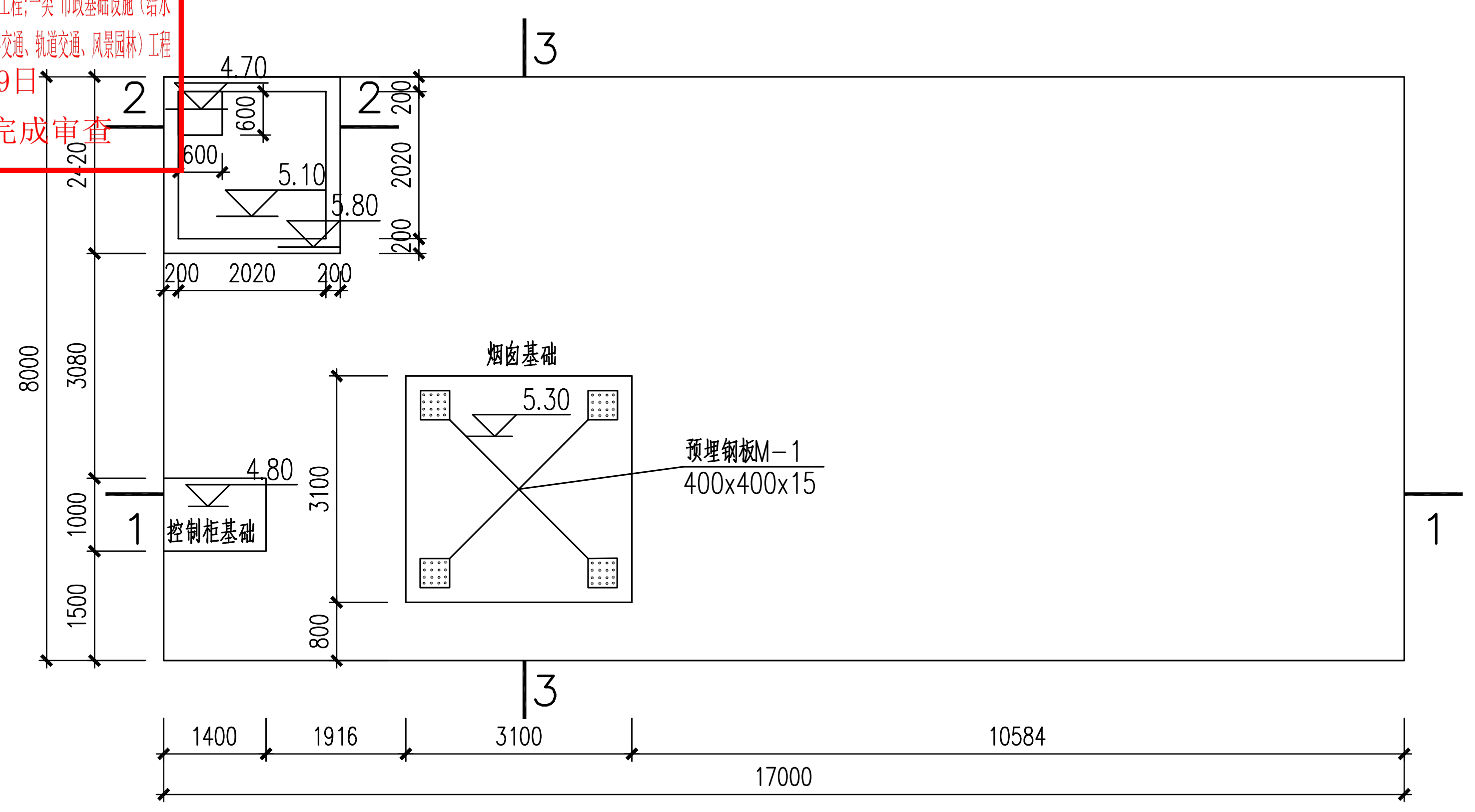

1400
1916
3100
10584
17000
8000
2420
3080
1000
1500
3100
800
200
2020
200
600
4.70
5.10
5.80
4.80
5.30
烟囱基础
控制柜基础
预埋钢板M-1
400x400x15
1
2
3

生物除臭滤池B区平面图 1:100

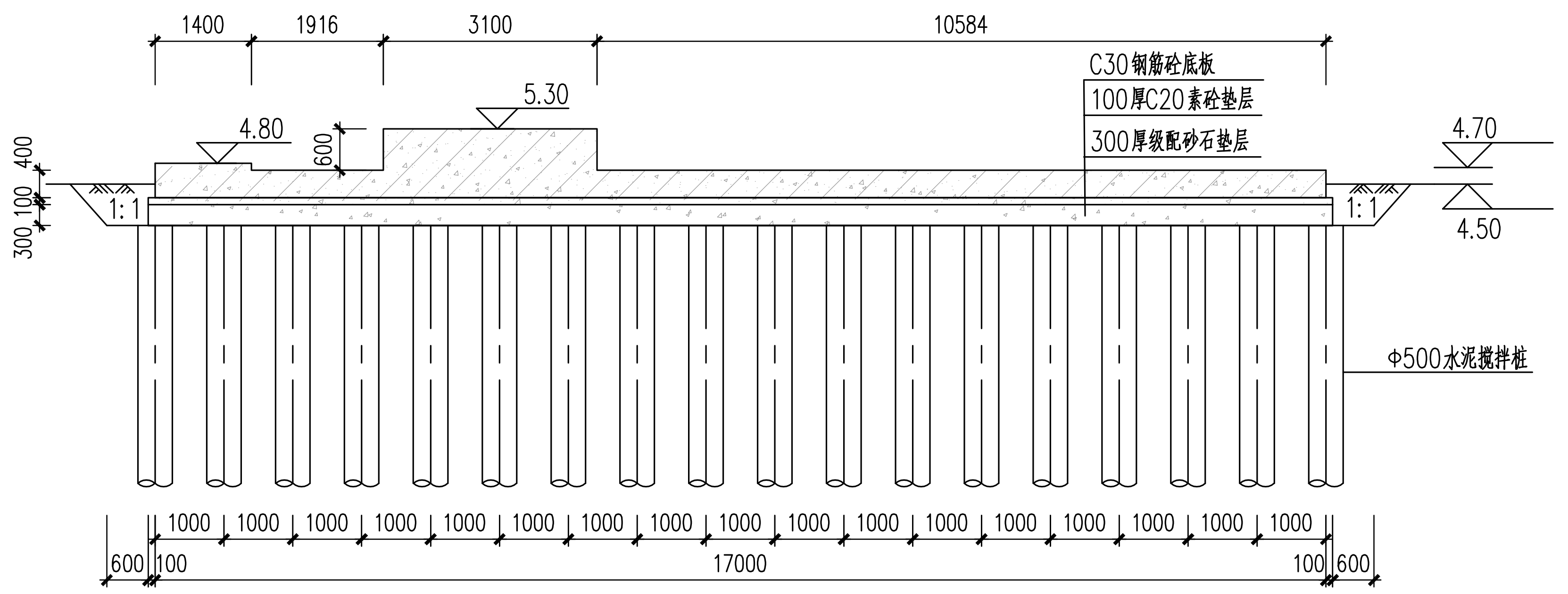

1400
1916
3100
10584
C30钢筋砼底板
100厚C20素砼垫层
300厚级配砂石垫层
4.80
5.30
4.70
4.50
600
400
300 100
1:1
Φ500水泥搅拌桩
1000
600
100
17000

1-1剖面图 1:100

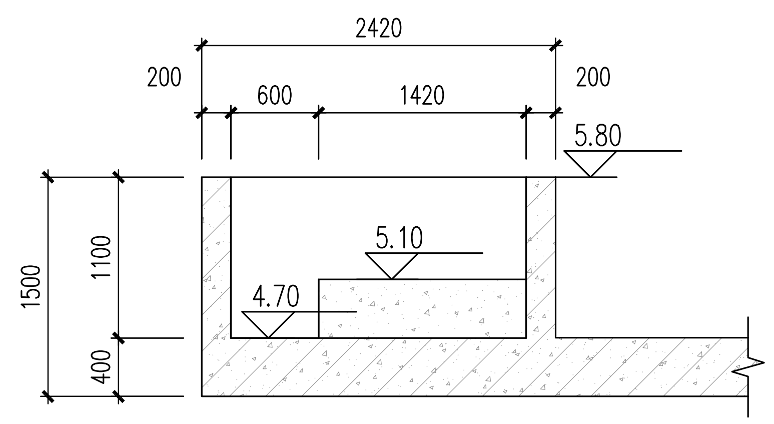

2420
200
600
1420
200
5.80
5.10
4.70
1500
1100
400

2-2剖面图 1:50

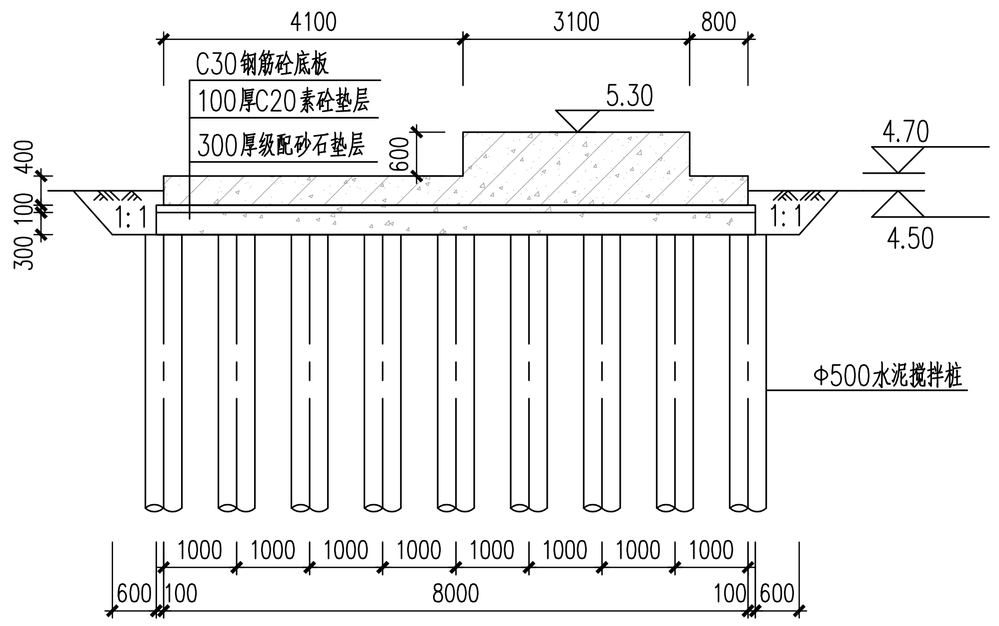

4100
3100
800
C30钢筋砼底板
100厚C20素砼垫层
300厚级配砂石垫层
5.30
4.70
4.50
600
400
300 100
1:1
Φ500水泥搅拌桩
1000
600
100
8000

3-3剖面图 1:100

说明:

1. 本图尺寸单位：毫米，标高单位：米，1985国家高程。
2. 材料：砼强度等级：除图中注明外，垫层采用C20混凝土，其余均为C30，底板抗渗等级为P8；预埋槽钢、钢板为Q235B。
3. 砼保护层厚度：底板下层为50，底板上层为40。
4. 设备预埋件及预留管(孔)洞应按照本图及有关工艺、电气图纸以及订货设备样本的要求事先预埋和预留，不得事后开凿。
5. 结构抗震等级为四级。
6. 本建筑物基底为第1层素填土层，采用复合地基，地基承载力特征值须≥100kPa。本工程施工前，应进行地勘验槽，若现场实测承载力达不到设计要求，必须及时通知设计单位。
7. 基槽（坑）开挖到底后，应进行基槽（坑）检验及地基承载力检测。基槽（坑）检验方法详见《建筑地基基础设计规范》（GB 50007-2011）10.2.1条文说明，承载力检测可采用平板静载试验或其他方法。
8.Z字爬梯厂家需深化设计，进行二次设计。
9.生物除臭滤池B区生物塔重约为101t，烟囱重约4t，烟囱梯子重约3t，风机静荷载约0.85t，风机动荷载约1.1t，实际荷载以工艺图为准。

中华人民共和国一级注册结构工程师
姓　名：刘欢华
注册号：4200125-S073

中国市政工程中南设计研究总院有限公司
出图专用章
工程设计综合资质甲级。
证书号：A142001257　有效期至2025年03月02日

会签栏	
景观	燃气
交通	水工
道路	桥梁
电气	自控
建筑	结构
给水	排水

中国市政工程中南设计研究总院有限公司
Central & Southern China Municipal Engineering Design and Research Institute Co.,Ltd
工程设计综合资质甲级:A142001257　工程咨询甲级资信:甲212021010950

工程名称	东莞市茶山镇污水处理厂改扩建项目								
子　项	生物除臭滤池								
图　名	生物除臭滤池B区结构设计图								
审　定	陈中昱	陈中昱	专业负责人	刘欢华 陈中昱	刘欢华 陈中昱	设计号	排06-2023-62	设计阶段	施工图	版本	A
审　核	陈中昱		校　核	肖山喜	肖山喜	图　号	施-结1304	专业	结构	日期	2024.03
项目负责人	戴仲怡 周雪丽	戴仲怡 周雪丽	设　计	康佳敏	康佳敏						